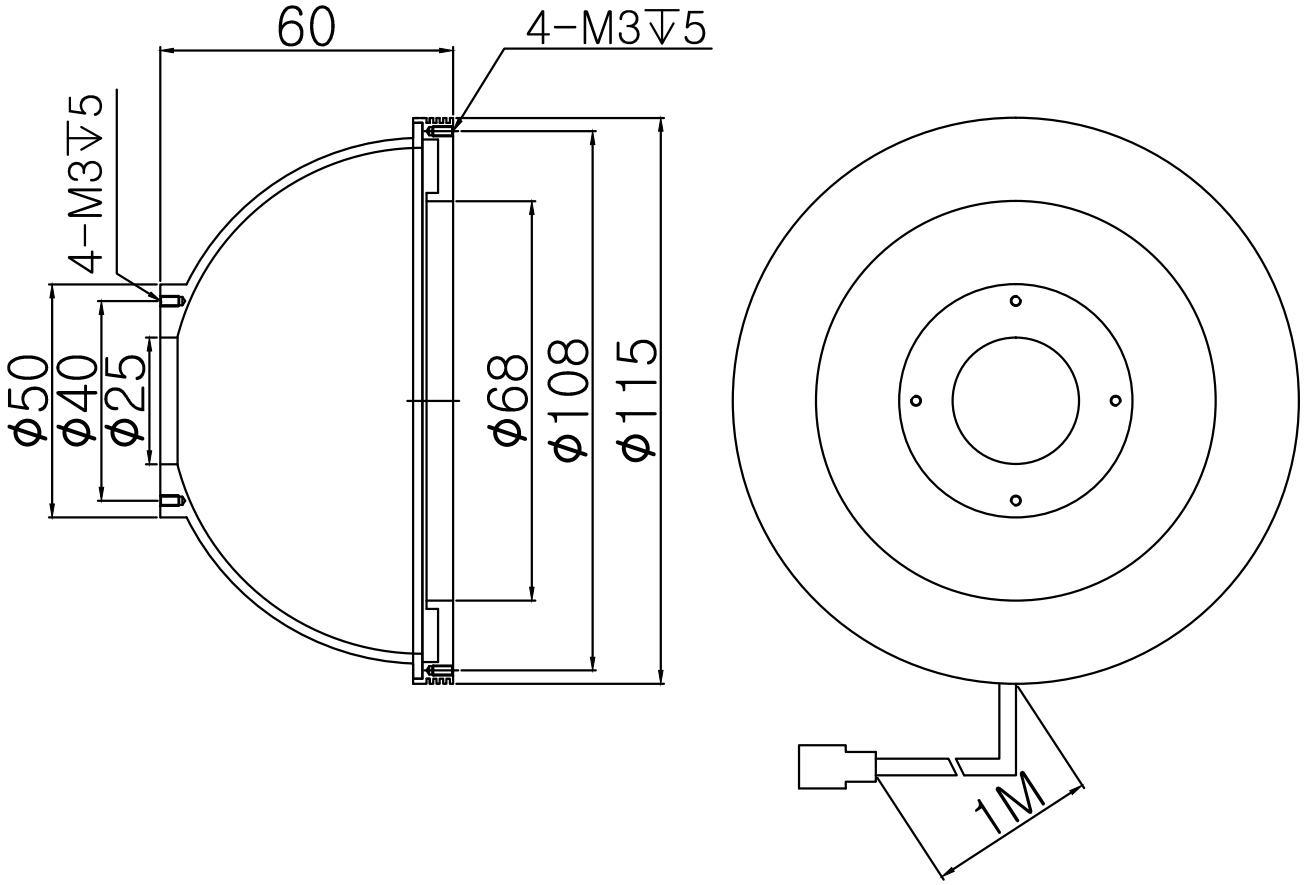


| | | | | | | |
|---|---|---|---|---|---|---|
| 上海嘉肯光电科技有限公司 | | | | JK-V115<br>球积分光源尺寸图 | | |
| PROJECTION | | UNIT | mm | DWN . BY<br>Wanghailun | SCALE | 1:1 |
| MATERIAL | A6061 | DATE | 2016. 10. 31 | SURFTREAT | 喷砂黑色硬阳极处理 | |