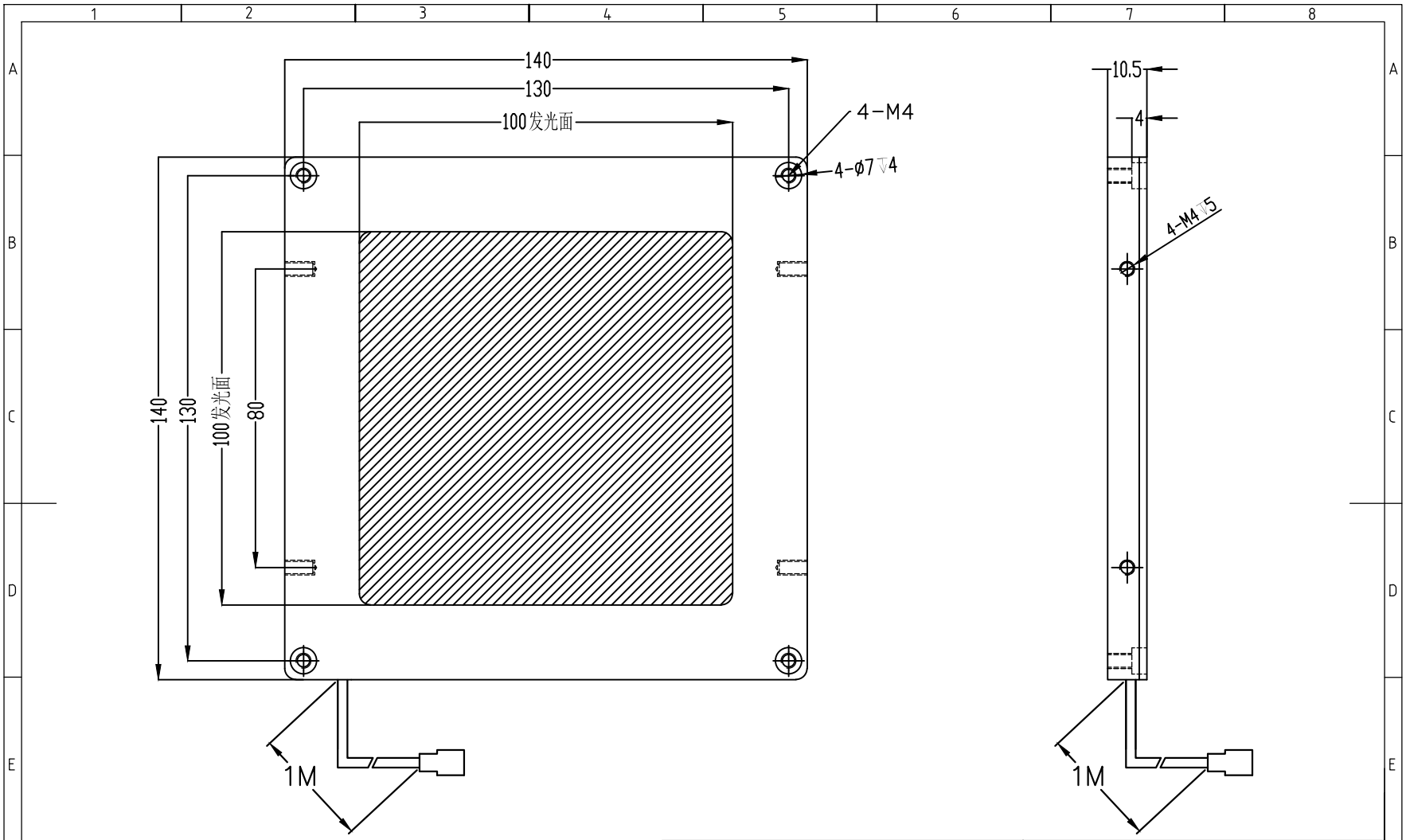


| | | | | | |
|---|---|---|---|---|---|
| 上海嘉肯光电科技有限公司 | | | | JK-LFX100100<br>平面同轴光源安装尺寸示意图 | |
| PROJECTION | UNIT | mm | DWN . BY Lifei | SCALE | 1:1 |
| MATERIAL | A6061 | DATE | 2013.01.28 | SURFTREAT 喷砂黑色硬阳极处理 | |